WYBRANE KSZTAŁTOWNIKI NA MASZTY

P.H. ELKA SP. Z O.O. UL. HANDLOWA 8 80-955 GDANSK
TEL. (58) 346-05-97 DO 99 WWW.ELKA.GDA.PL E-MAIL:POCZTA@ELKA.GDA.PL

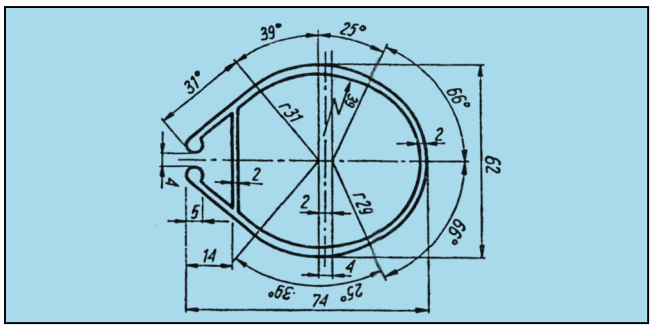

A 4066

F = 6,40 cm²
G = 1,73 kg/m
maksymalna długość 12 mb

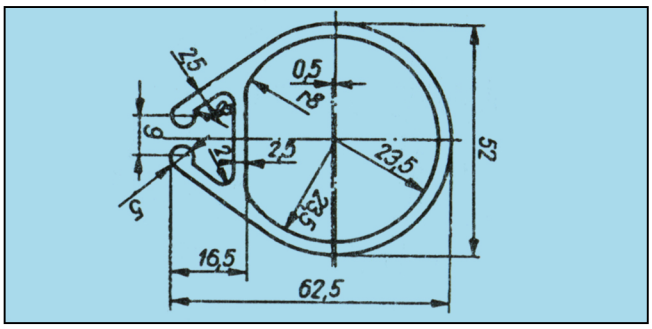

A 4363

F = 5,30 cm²
G = 1,43 kg/m
maksymalna długość 12 mb

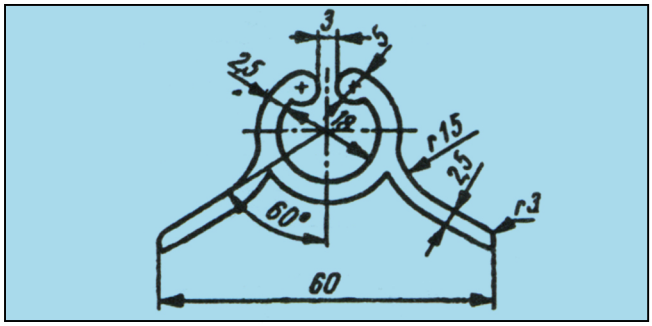

A 4445

F = 3,30 cm²
G = 1,73 kg/m
maksymalna długość 12 mb

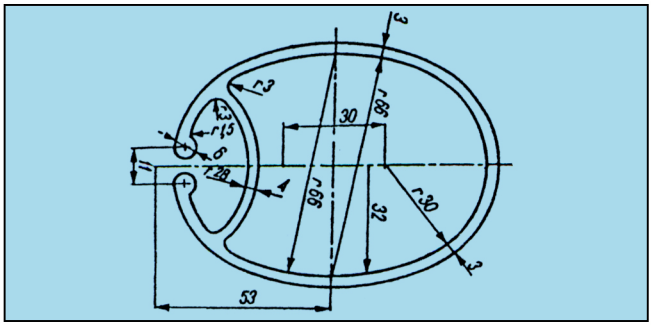

A 4446

F = 9,60 cm²
G = 2,59 kg/m
maksymalna długość 12 mb

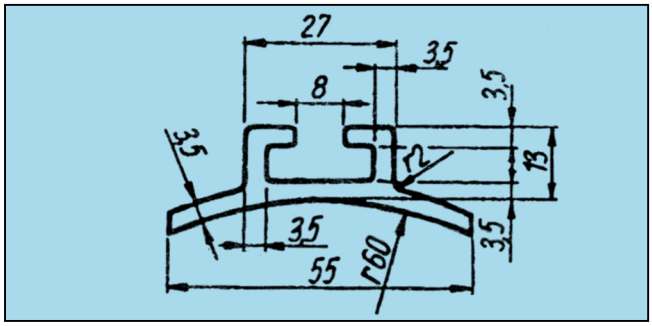

A 4481

F = 3,00 cm²
G = 0,81 kg/m
maksymalna długość 12 mb

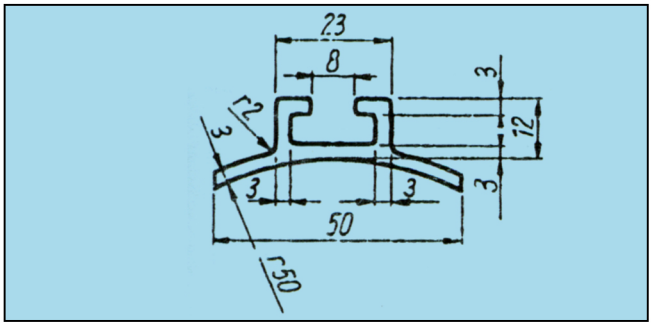

A 4482

F = 2,30 cm²
G = 0,62 kg/m
maksymalna długość 12 mb

Kształtowniki ujęte w niniejszym opracowaniu są wykonane ze stopu PA38 zgodnie z normą PN-73/H-93669.
Dopuszczalne odchylenia wymiarów przekroju poprzecznego, prostość, skręcanie itp. - zdognie z PN-73/H-936669.

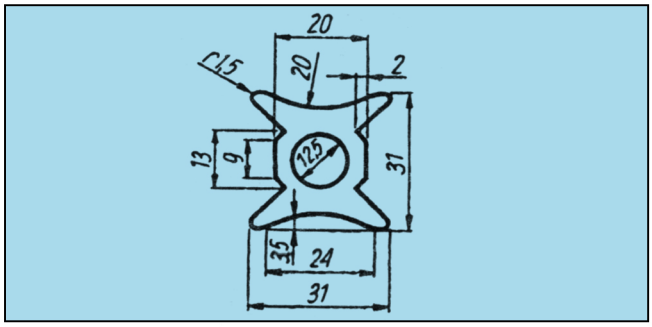

A 4483

F = 4,58 cm²
G = 1,23 kg/m
maksymalna długość 12 mb

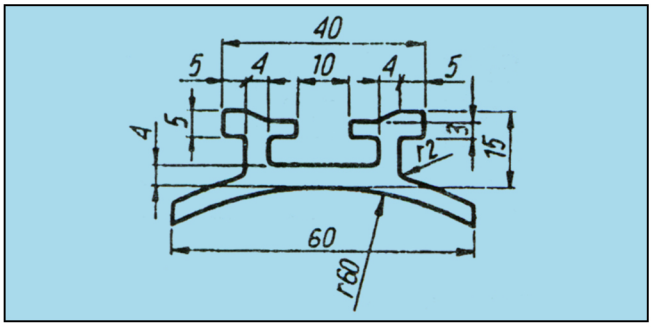

A 4484

F = 4,20 cm²
G = 1,13 kg/m
maksymalna długość 12 mb

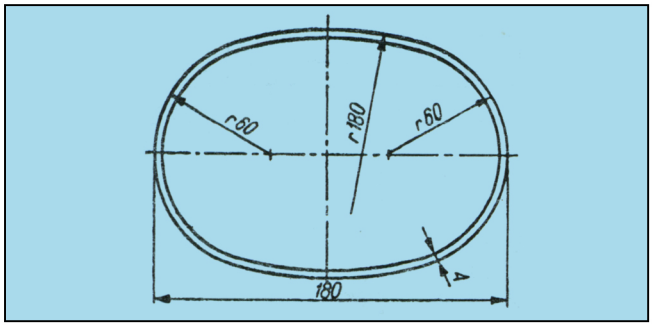

A 4486

F = 18,0 cm²
G = 4,86 kg/m
maksymalna długość 12 mb

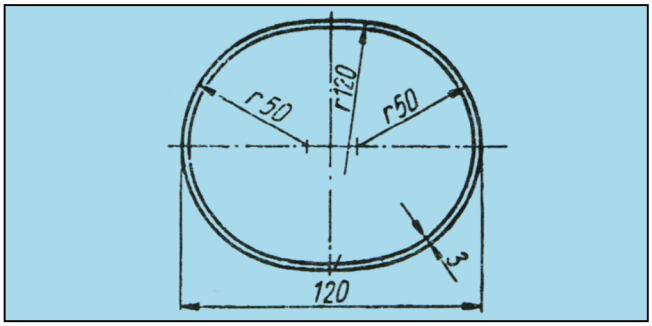

A 4487

F = 10,0 cm²
G = 2,70 kg/m
maksymalna długość 12 mb

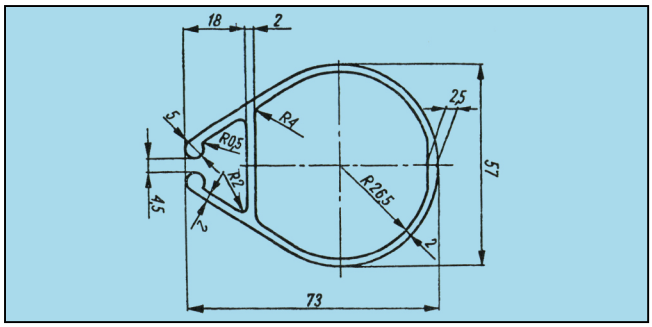

A 4721

F = 5,10 cm²
G = 1,38 kg/m
maksymalna długość 12 mb

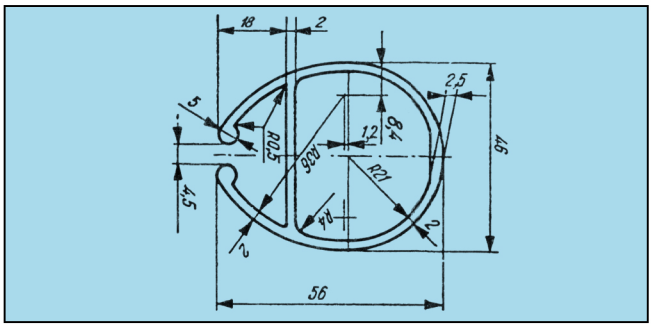

A 4771

F = 4,10 cm²
G = 1,07 kg/m
maksymalna długość 12 mb

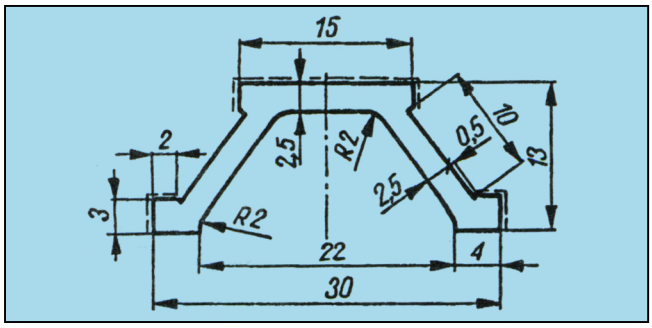

A 4920

F = 1,15 cm²
G = 0,31 kg/m
maksymalna długość do uzgod.

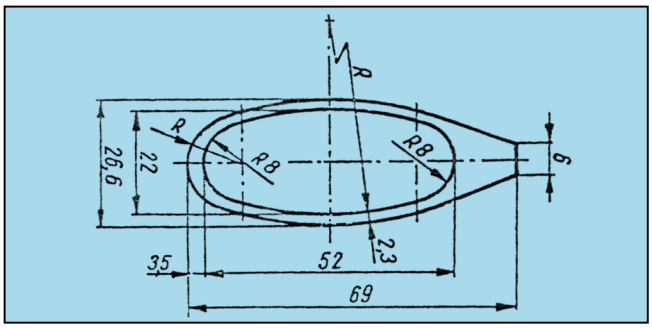

A 4923

F = 4,38 cm²
G = 1,18 kg/m
maksymalna długość do uzgod.

Kształtowniki ujęte w niniejszym opracowaniu są wykonane ze stopu PA38 zgodnie z normą PN-73/H-93669.
Dopuszczalne odchylenia wymiarów przekroju poprzecznego, prostość, skręcanie itp. - zdognie z PN-73/H-936669.

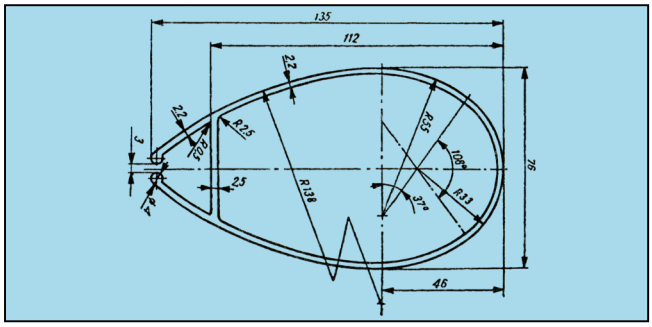

A 5355

F = 8,00 cm²
G = 2,16 kg/m
maksymalna długość 12 mb

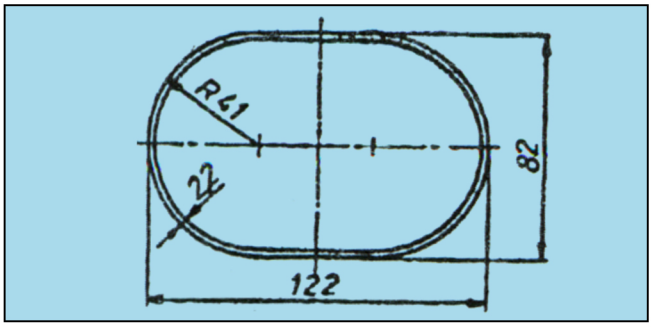

A 5373

F = 7,27 cm²
G = 19,6 kg/m
maksymalna długość 12 mb

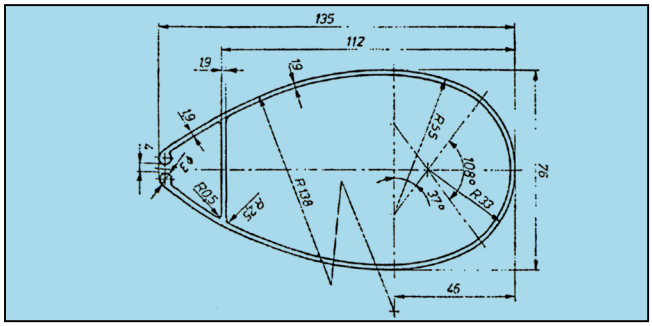

A 5446

F = 7,06 cm²
G = 1,91 kg/m
maksymalna długość 12 mb

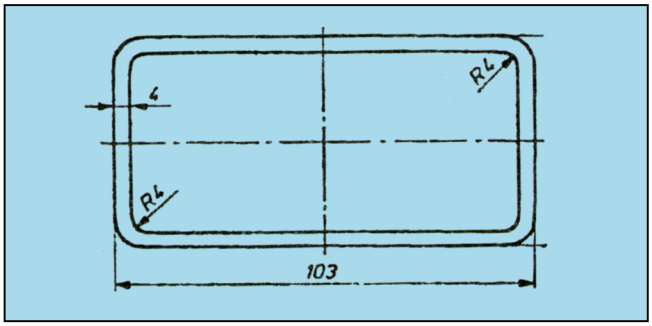

A 5451

F = 11,4 cm²
G = 3,08 kg/m

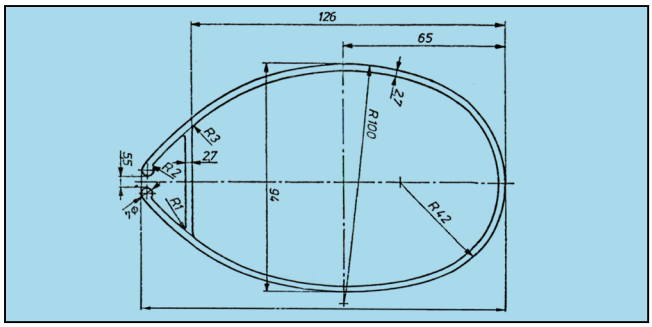

A 5454

F = 11,0 cm²
G = 2,97 kg/m
maksymalna długość 12 mb

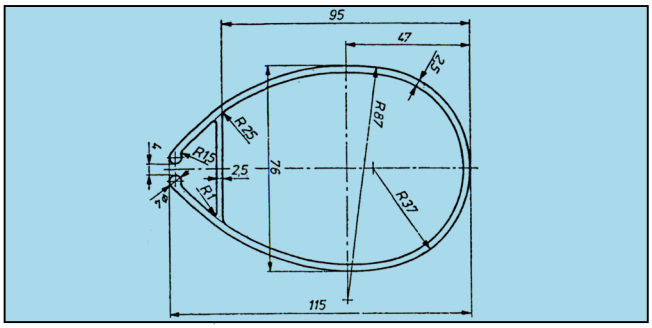

A 5455

F = 8,08 cm²
G = 2,18 kg/m

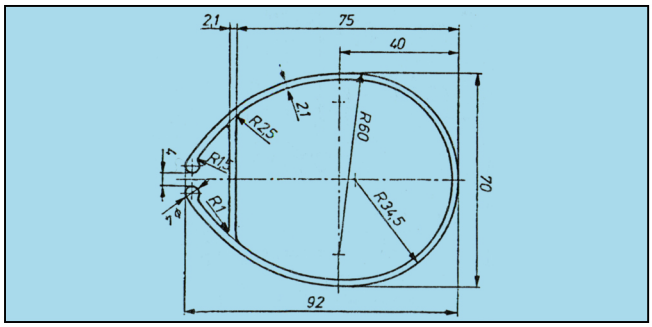

A 5456

F = 6,30 cm²
G = 1,70 kg/m
maksymalna długość 12 mb

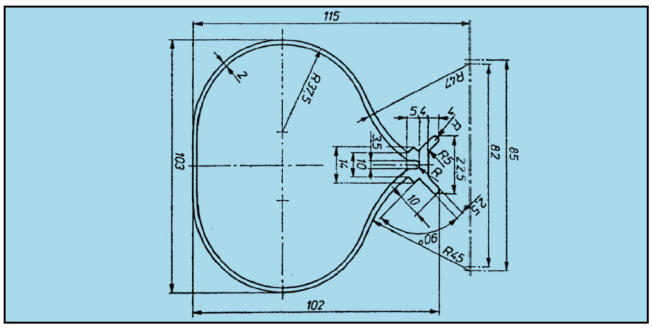

A 5469

F = 5,80 cm²
G = 1,56 kg/m
maksymalna długość 12 mb

Kształtowniki ujęte w niniejszym opracowaniu są wykonane ze stopu PA38 zgodnie z normą PN-73/H-93669.
Dopuszczalne odchylenia wymiarów przekroju poprzecznego, prostość, skręcanie itp. - zdognie z PN-73/H-936669.

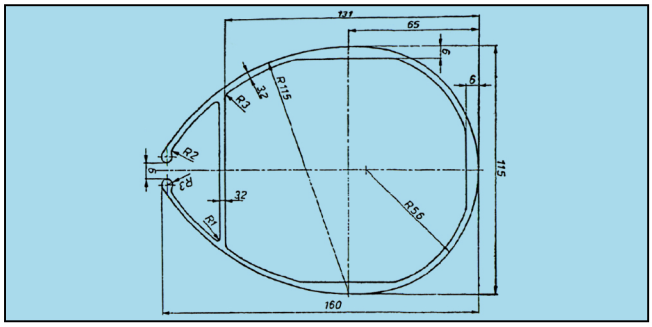

A 5485

F = 18,13 cm²
G = 4,90 kg/m
maksymalna długość 9,5 mb

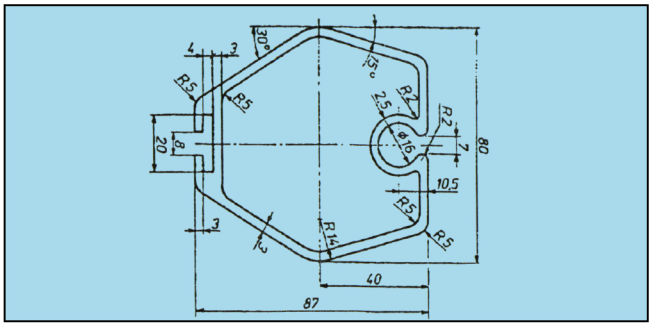

A 5486

F = 10,15 cm²
G = 2,74 kg/m
maksymalna długość 12 mb

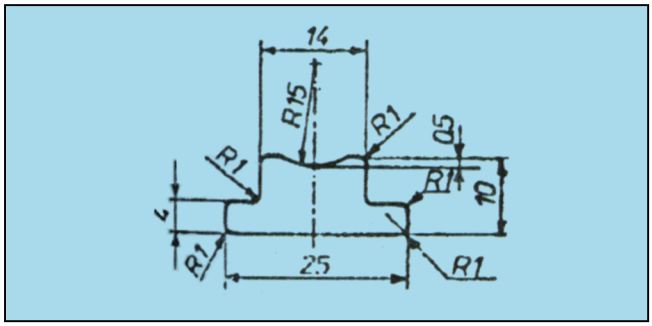

A 5500

F = 1,81 cm²
G = 0,51 kg/m
maksymalna długość do uzgod.

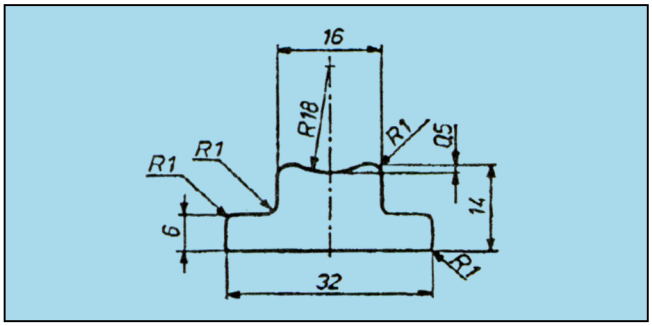

A 5501

F = 3,17 cm²
G = 0,89 kg/m
maksymalna długość do uzgod.

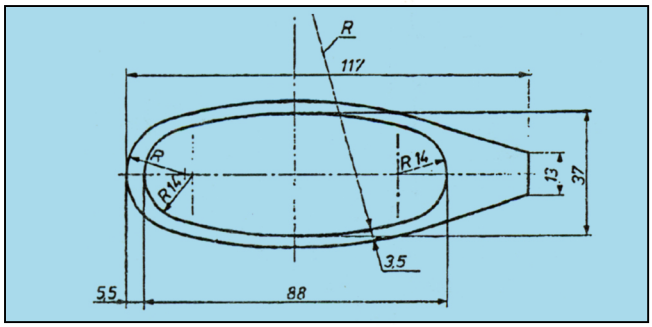

A 5624

F = 12,5 cm²
G = 3,37 kg/m

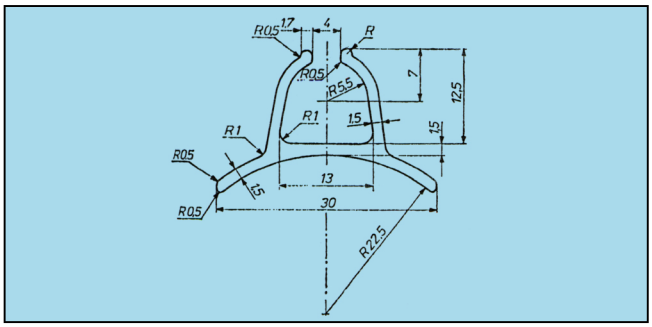

A 5637

F = 1,00 cm²
G = 0,27 kg/m

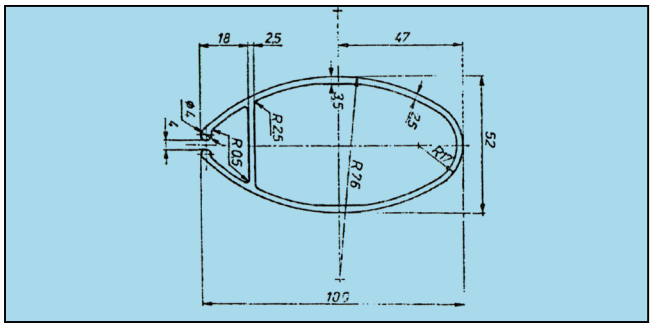

A 5648

F = 6,35 cm²
G = 1,71 kg/m

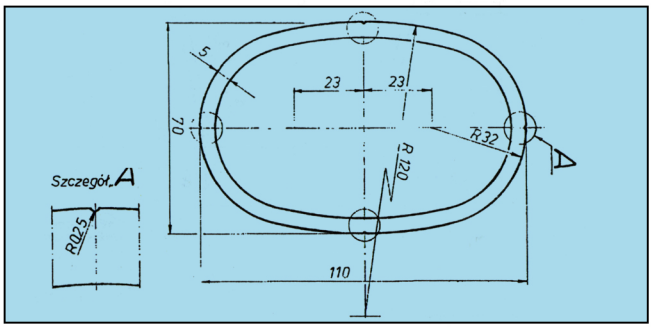

A 5845

F = 14,3 cm²
G = 3,85 kg/m

Kształtowniki ujęte w niniejszym opracowaniu są wykonane ze stopu PA38 zgodnie z normą PN-73/H-93669.
Dopuszczalne odchylenia wymiarów przekroju poprzecznego, prostość, skręcanie itp. - zdognie z PN-73/H-936669.